Connecteur de branchement à serrage indépendant

Connecteur de branchement simple dérivé démontable

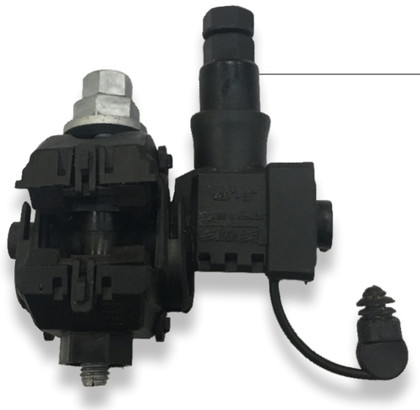

K397

Utilisation

Ce connecteur s'utilise pour réaliser la dérivation d'un conducteur isolé sur un réseau aérien basse tension en conducteurs isolés de manière indépendante.
Alors que la connexion du conducteur principal est à perforation d'isolant, celle du dérivé est à dénudage.

Description

- La tenue diélectrique dans l'eau est supérieure à 6kV.
- Les vis de serrage sont hors tension électrique.
- L'efficacité du serrage est assurée par des vis à tête fusible.
- Le dérivé à serrage indépendant peut admettre des conducteurs isolés en cuivre ou en aluminium à âmes câblées ou massives de sections comprises entre 2,5 et 35mm² à dénuder.

Ce connecteur répond aux critères des normes **NF C 33-020** et **EN 50483**.

Mise en œuvre

- Installer le connecteur sur le conducteur principal.
- Utiliser une clé de 13mm et serrer le connecteur sur le conducteur principal jusqu'à rupture de la tête fusible.
- La tête de vis permanente de 17mm est uniquement prévue pour le démontage éventuel. Ne pas s'en servir pour resserrer la vis après la rupture de la première tête de 13mm.
- Dénuder le conducteur dérivé sur la longueur préconisée et brosser sous graisse neutre.
- L'introduire dans le dérivé à fond, en perforant la toile d'étanchéité.
- Serrer avec une clé de 13mm jusqu'à rupture de la tête fusible en maintenant le dérivé et le connecteur dans la main.
- Dans le cas du démontage et du remontage du dérivé, serrer la vis au couple indiqué sur la tête.
- La mise en œuvre peut se faire sous tension. La charge sur le conducteur dérivé ne doit pas excéder 90A.
- La déconnexion peut se faire sous tension, mais hors charge.

Code	Désignation	Lame de contact	Capacités Principal isolé Al-Cu (mm²)	Capacités Dérivé isolé Al-Cu (mm²)	Poids (kg)	Unité de vente
VISSERIE ACIER ZINGUÉ (VZ)						
K397	CONNECTEUR CB 1d/CT 95 À PERFORATION	Laiton étamé	16-95	2,5-35	0,175	6

Connecteur de branchement pour conducteur nu à serrage indépendant

K396

Utilisation

Ce connecteur s'utilise pour raccorder les conducteurs isolés de branchement au réseau aérien basse tension en conducteurs nus en cuivre.

Description

- Les vis de serrage sont hors tension électrique.
- L'efficacité du serrage est assurée par des vis à tête fusible.
- Le dérivé à serrage indépendant peut admettre des conducteurs isolés en cuivre ou en aluminium à âmes câblées ou massives de sections comprises entre 2,5 à 35mm² à dénuder.

Ce connecteur répond aux critères de la **NF C 33-020**.

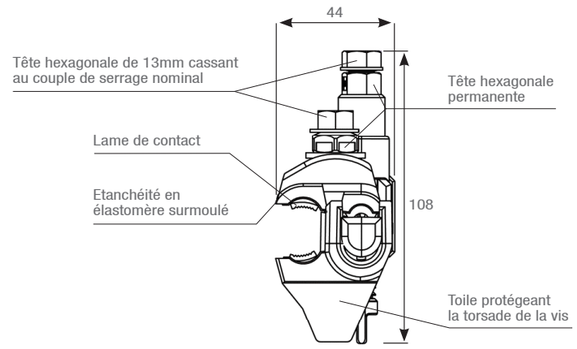

Cotes en mm

Mise en œuvre

- Installer le connecteur sur le conducteur principal nu préalablement brossé sous graisse neutre.
- Utiliser une clé de 13mm et serrer le connecteur sur le conducteur principal nu jusqu'à rupture de la tête fusible.
- La tête de vis permanente de 17mm est uniquement prévue pour le démontage éventuel. Ne pas s'en servir pour resserrer la vis après la rupture de la première tête de 13mm.
- Dénuder le conducteur dérivé sur la longueur préconisée et brosser sous graisse neutre.
- L'introduire dans le dérivé à fond, en perforant la toile d'étanchéité.
- Serrer avec une clé de 13mm jusqu'à rupture de la tête fusible en maintenant le dérivé et le connecteur dans la main.
- La mise en œuvre peut se faire sous tension mais sans charge sur le conducteur dérivé.
- Dans le cas du démontage et du remontage du dérivé, serrer la vis au couple indiqué sur la tête.
- La déconnexion peut se faire sous tension, mais hors charge.

Code	Désignation	Lame de contact	Capacités Principal nu (mm²)	Capacités Dérivé isolé Al-Cu (mm²)	Poids (kg)	Unité de vente
VISSERIE ACIER ZINGUÉ (VZ)						
K396	CONNECTEUR RDP 1d/CNU 95 À DENUDAGE ET À SERRAGE INDÉPENDANT	Laiton	Cu 16-95	2,5-35	0,210	6

VOIR FICHE
INSTALLATION / Outillages isolés BT